SPHERA
DOCCE & ACCESSORI

Codice articolo.:C9MX3C3
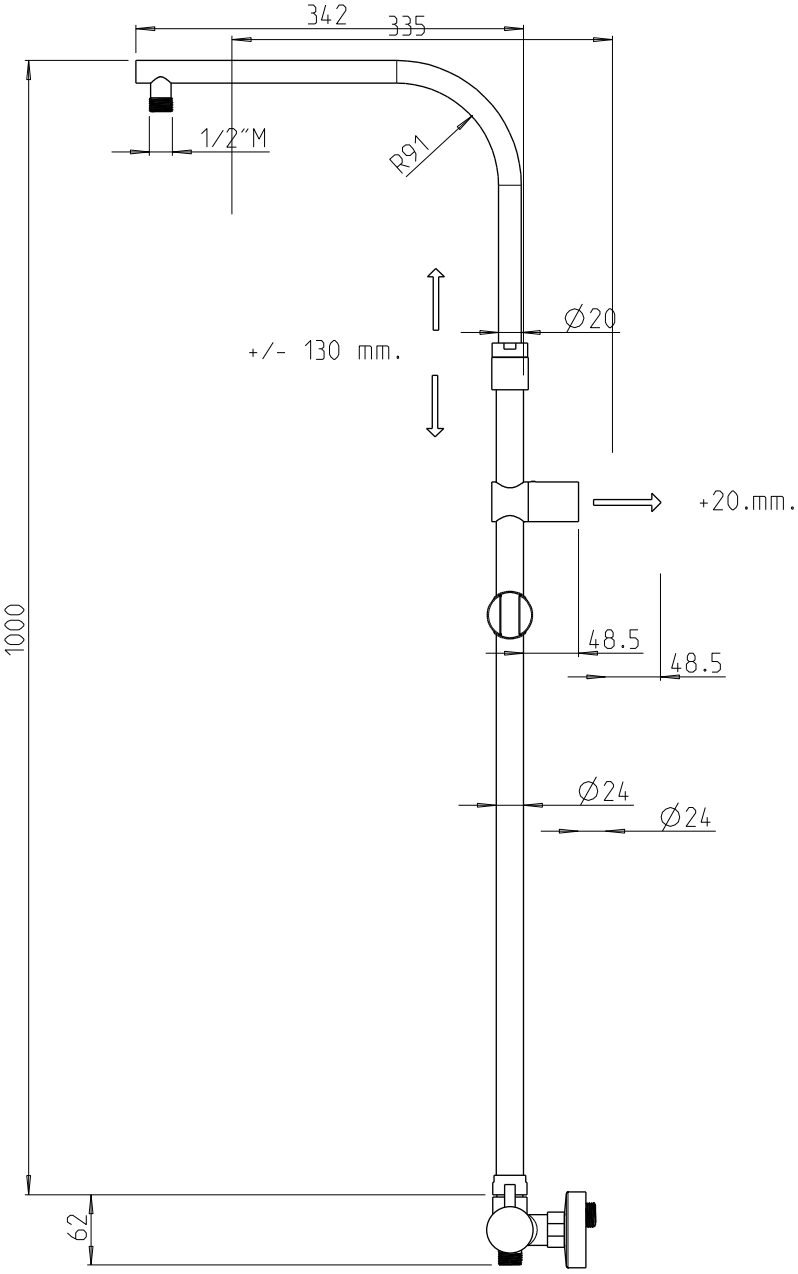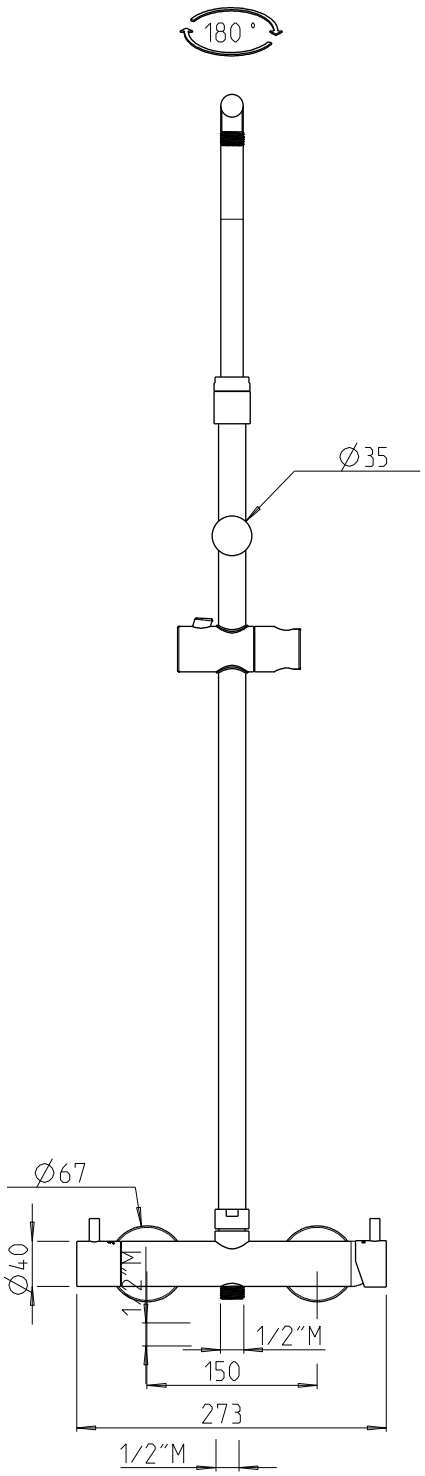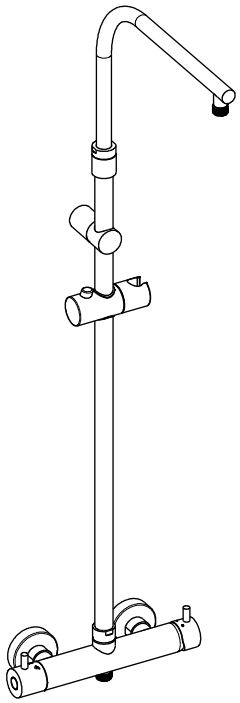
Colonna doccia regolabile in altezza, orientabile, attacco a muro scorrevole. Deviatore e miscelatore MX3C